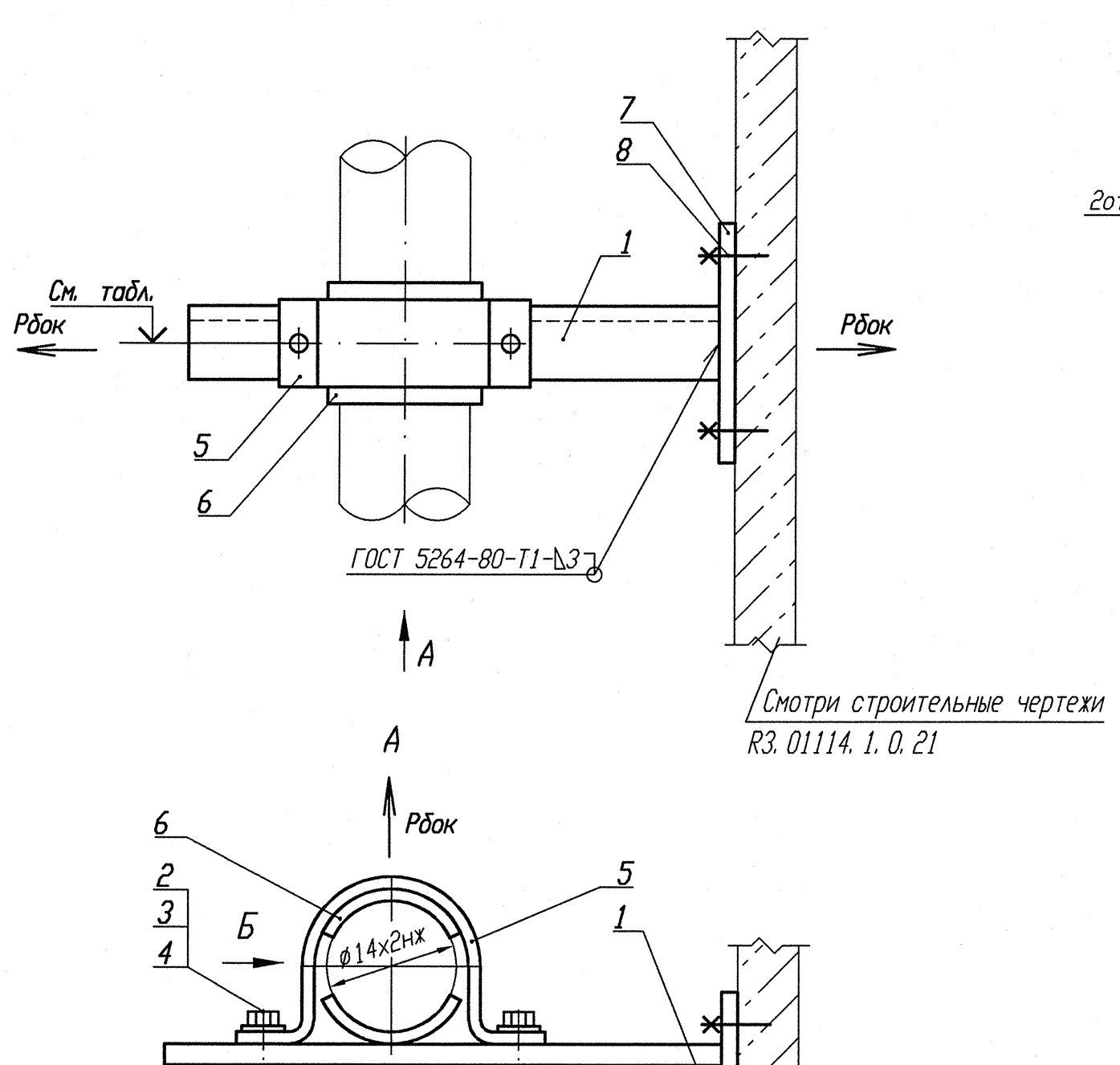

Деталь поз. 5 (Lр=100)

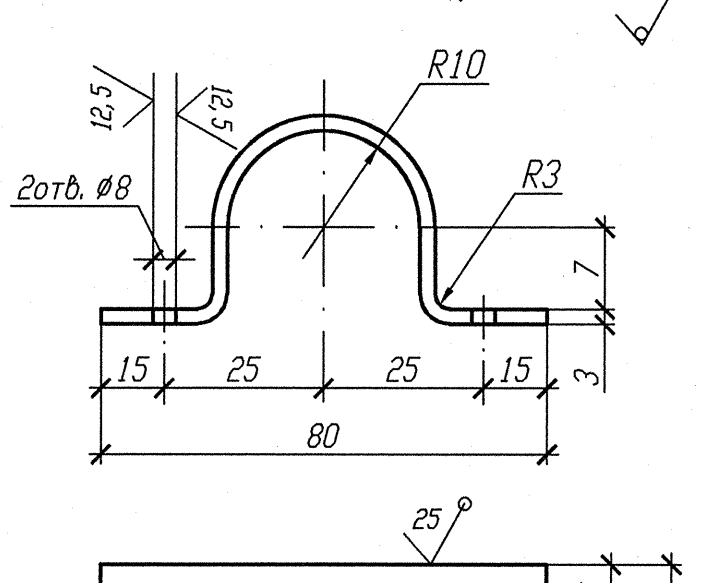

Деталь поз. 7

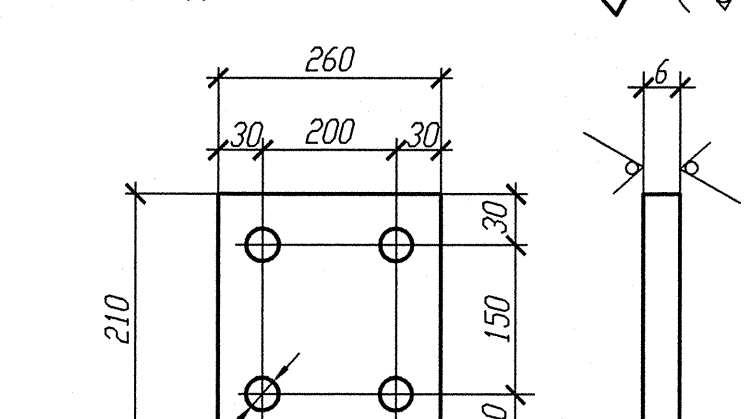

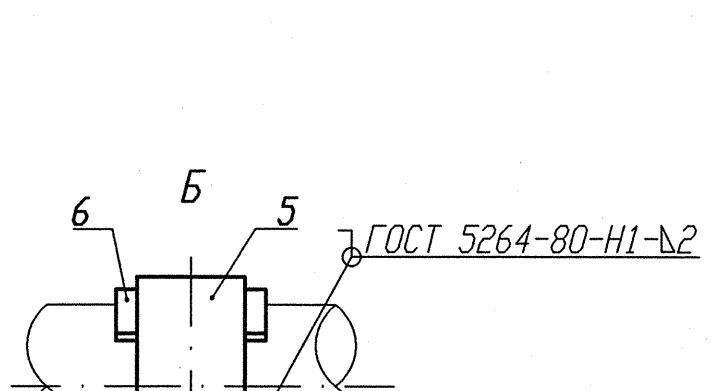

Деталь поз. 6

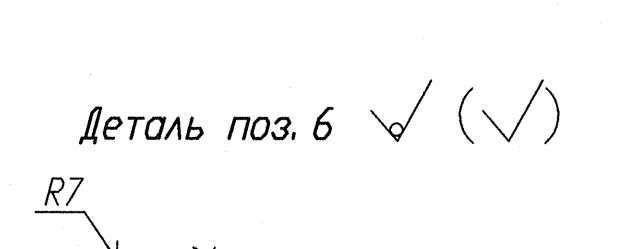

Спецификация деталей

Поз.	Обозначение	Наименование	Кол.	Материал	Масса, кг ед.	Масса, кг общ.	Приме-чание
1	ГОСТ 8509-93	Уголок В 50х50х5 l=430	1	Ст 3 пс 2-сб ГОСТ 535-2005	1, 62	1, 62	
2	ГОСТ 7798-70	Болт М6-6gх30. 56. 35	2	35 ГОСТ 1050-88	0, 009	0, 018	
3	ГОСТ 11371-78	Шайба А. 6х2. 02. Ст3пс	2	ОК360В-2-IV-Ст3пс ГОСТ 16523-97	0, 0014	0, 0028	
4	ГОСТ 5915-70	Гайка М6-6Н. 8. 35	4	35 ГОСТ 1050-88	0, 0026	0, 0104	
5	БК-1998784	Полухомут Б-ПН-3х100х30	1	ОК360В-4-IV-Ст3сп-сб ГОСТ 16523-97	0, 08	0, 08	
6	БК-1998785	Прокладка Б-ПН-3х22х50	2	12Х18Н10Т-МА-г ГОСТ 5582-75	0, 03	0, 06	
7	ГОСТ 19903-74	Лист Б-ПН 6х210х260	1	Ст 3 сп 5-сб ГОСТ 14637-89	2, 5717	2, 5717	
8	ГОСТ 28778-90	Болт БСР 10х100 У3	4	Сборный	0, 0906	0, 3624	
	ГОСТ 2246-70	Проволока		СВ-04Х19Н11М3		-	
	ГОСТ 9467-75	Электроды		УОНИИ 13/45		-	
					Итого:	4, 725	

Номер опоры	3TV10Y064	3TV10Y127	3TV10Y128	3TV10Y318	3TV10Y320
Нагрузка на опору Рбок(кН)	0, 059	0, 017	0, 078	0, 037	0, 195
Нагрузка на опору Рбок(кН)	0, 115	0, 048	0, 200	0, 130	0, 204
Отметка опоры	+15, 030	+15, 530	+14, 750	+15, 030	+15, 030

1 Привязку опоры смотри изометрический чертеж 3TV11Z02, 3TV11Z09, 3TV11Z16, 3TV11Z23.

2 Сварку производить по ГОСТ 5264-80.

3 Отметка трубопровода подлежит уточнению в соответствии с уклоном трубопровода.

4 Максимальная нагрузка на опору Р дана с учетом сейсмического воздействия.

5 Изготовить пять комплектов.

АРХИВНЫЙ ЭКЗЕМПЛЯР

Изм.	Кол. уч.	Лист	Nдок.	Подпись	Дата
Инж. 2к.		Случевская			12.02
Пров. инж. 1к.		Швабинский			12.02
Пров. вед. инж.		Махотина			12.02
Н. контр.		Краснояров			12.02

Инв. N подл. R3.03732.1.0.13

Подп. и дата

Взам. инв. N

Инв. N подл. R3.03732.1.0.13

Лист 99

R3.TV10.3095.013.03.00.017

Ростовская АЭС Блок 3

Редукторное отделение Герметичная часть Трубопроводы отбора проб Рр больше 2.2 МПа

Стадия	Лист	Листов
Р		1

Опора направляющая 3TV10Y064, 3TV10Y127, 3TV10Y128, 3TV10Y318, 3TV10Y320

ОАО "НИАЭП" 2013

Формат А4х3